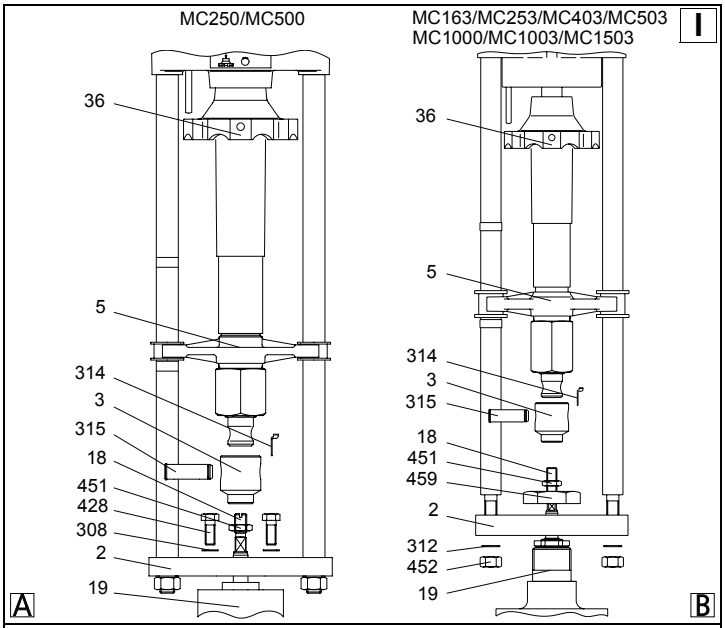


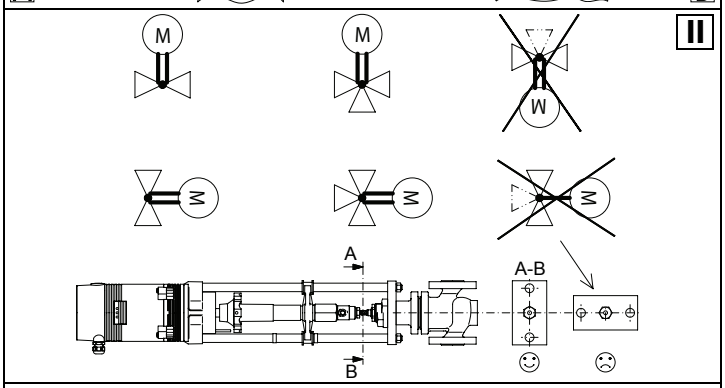


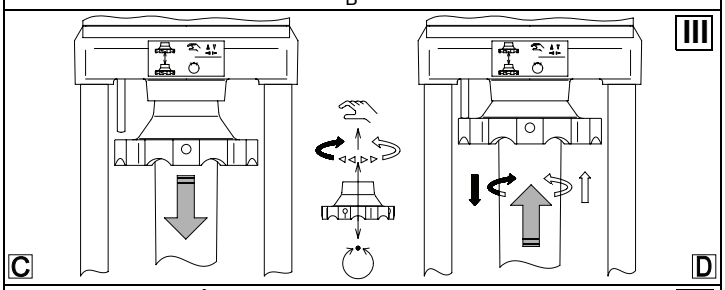


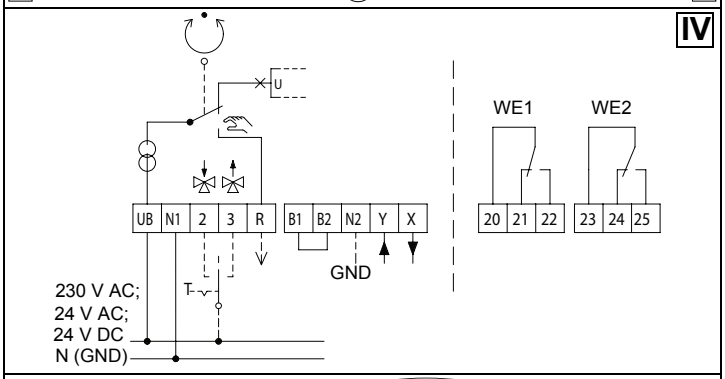


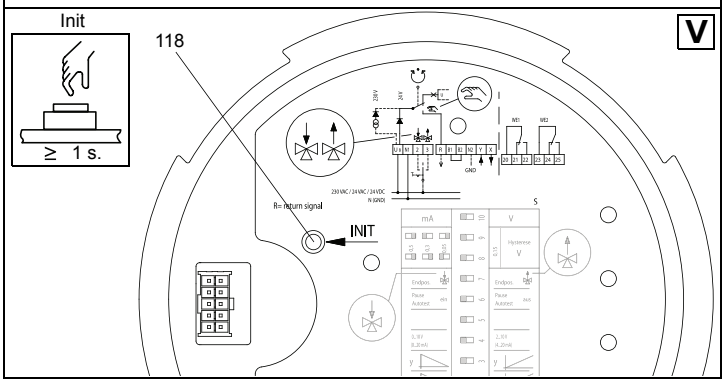


# Montage-Kurzanleitung

**Gefahr**

- Diese Montage-Kurzanleitung ersetzt nicht die ausführliche Betriebsanleitung, die vom Hersteller angefordert werden kann.
- Nur qualifiziertes Personal darf den Hubantrieb vor Wartungs- oder Instandsetzungsarbeiten gemäß DIN VDE freischalten.

## I. Montage

- Steckscheibe (314) abziehen
- Bolzen (315) aus Kupplungsstück (3) herausziehen
- flache Sechskantmutter M10 / M14 (451) mit Schlüsselweite 17 / 22 auf Ventilspindel (18) drehen
- Kupplungsstück (3) auf Ventilspindel (18) drehen
- Ventilspindel (18) mit flacher Sechskantmutter (451) kontern
- Traverse (2) auf Ventilhals (19) setzen
- A Traverse (2) mit Schrauben (428) Schlüsselweite 13 und Sicherungsscheiben (308) auf dem Ventilhals (19) befestigen
- B Traverse (2) mit Sechskantmutter (459) Schlüsselweite 50 / 60 befestigen
- Antrieb mit Distanzsäulen auf Traverse (2) setzen
- Antrieb mit Sicherungsscheiben (312) und Sechskantmuttern (452) befestigen
- Spindelmutter (5) mittels Handrad (36) in Höhe so verstellen, dass Bolzen (315) wieder montiert werden kann
- Steckscheibe (314) aufstecken!

## II. Einbaulage

## III. Wechsel zwischen C Automatik- und D Handbetrieb

## IV. Schaltplan

## V. Initialisierung

- Versorgungsspannung muss anliegen
- Hubantrieb fährt automatisch den unteren Referenzpunkt an
- Initialisierungstaster (118) mindestens 1 Sekunde drücken

## Technische Daten

| Typ | MC.../24 | MC.../230 |
|---|---|---|
| Versorgungs-spannung | 24 V AC ± 10%<br>24 V DC ± 10%<br>nur mit gleichgerichteter Wechselspannung | 115 V AC ± 10%<br>230 V AC + 6% -10% |
| Frequenz | 50/60 Hz ± 5% | 50/60 Hz ± 5% |
| Umgebungstemperatur /Betriebsart | MC163:<br>0 bis +60°C / S3 - 50 % ED<br>MC250/MC253/MC500/MC503:<br>-10 bis +60°C / S3 - 50 % ED<br>MC403/MC1000/MC1003:<br>-10 bis +60°C / S3 - 30 % ED<br>MC1503:<br>-10 bis +50°C / S3 - 30 % ED | |
| Schutzklasse | IP 54 | IP 54 |

# EN: Linear actuators MC163 • MC250 • MC253 • MC403 • MC500 • MC503 • MC1000 • MC1003 • MC1503
# FR: Entraînements de course verticale MC163 • MC250 • MC253 • MC403 • MC500 • MC503 • MC1000 • MC1003 • MC1503
# NL: Hefaandrijvingen MC163 • MC250 • MC253 • MC403 • MC500 • MC503 • MC1000 • MC1003 • MC1503

## Short installation instructions

**Danger**

- These short installation instructions shall not substitute the detailed operating instructions which can be obtained from the manufacturer.
- Qualified personnel only are allowed to isolate the linear actuator prior to maintenance and repair work according to DIN VDE.

**I. Installation**

- Remove plug-on washer (314)
- Remove bolt (315) from clutch piece (3)
- Turn flat hexagonal nut M10 / M14 (451) width A/F 17 / 22 onto valve stem (18)
- Turn clutch piece (3) onto valve stem (18)
- Lock valve stem (18) by means of flat hexagonal nut (451)
- Place cross beam (2) onto valve neck (19)
- Ⓐ Fasten cross beam (2) by means of screws (428) width A/F 13 and lock washers(308) onto valve neck (19)
- Ⓑ Fasten cross beam (2) with hexagonal nut (459) width A/F 50 / 60
- Place actuator with spacer columns onto cross beam (2)
- Fasten actuator by means of lock washers (312) and hexagonal nuts (452)
- Vertically adjust stem nut (5) by means of hand wheel (36) such that bolt (315) can be re-mounted
- Remove plug-on washer (314)!

**II. Installation location**

**III. Change over between Ⓒautomatic and Ⓓmanual mode**

**IV. Circuit diagram**

**V. Initialisation**

- Supply voltage must have been applied
- Linear actuator automatically approaches the lower reference point
- Press initialization button (118) for at least one second

## Technical Data

| Type | MC.../24 | MC.../230 |
|---|---|---|
| Supply voltage | 24 V AC ± 10%<br>24 V DC ± 10%<br>at rectified a.c. voltage only | 115 V AC ± 10%<br>230 V AC + 6% -10% |
| Frequency | 50/60 Hz ± 5% | 50/60 Hz ± 5% |
| Ambient temperature/ mode of operation | MC163:<br>0 to +60°C / S3 - 50 % ED<br>MC250/MC253/MC500/MC503:<br>-10 to +60°C / S3 - 50 % ED<br>MC403/MC1000/MC1003:<br>-10 to +60°C / S3 - 30 % ED<br>MC1503:<br>-10 to +50°C / S3 - 30 % ED | |
| Protection class | IP 54 | IP 54 |

## Précis de montage

**Danger**

- Ce précis de montage ne remplace pas la notice d'utilisation détaillée qui peut être commandée chez le fabricant.
- Seul un personnel qualifié est habilité à connecter l'entraînement de course verticale selon les directives de DIN VDE avant les travaux de maintenance ou de remise en état.

**I. Montage**

- Retirer la bride aveugle (314)
- Retirer le boulon (315) de la pièce de jonction (3)
- tourner l'écrou 6 pans plat M10 (451) ouverture de clé 17 / 22 sur l'arbre fileté conique de la valve (18)
- Tourner la pièce de jonction (3) sur l'arbre fileté conique de la valve (18)
- Contrer l'arbre fileté conique de la valve (18) avec l'écrou 6 pans plat M10 (451)
- Poser la traverse (2) sur le collet de valve (19)
- Ⓐ Fixer la traverse (2) par les vis (428) ouverture de clé 13 et les bagues de sûreté (308) sur le collet de valve (19)
- Ⓑ Fixer la traverse (2) par l'écrou 6 pans (459) ouverture de clé 50 / 60
- Adapter l'entraînement avec les colonnes d'entretoise sur la traverse (2)
- Fixer l'entraînement par les rondelles d'arrêt (312) et les écrous 6 pans (452)
- Faire évoluer en hauteur l'écrou de broche (5) au moyen du volant manuel (36) pour permettre le remontage du boulon (315)
- Adapter la bride aveugle (314)!

**II. Position de montage**

**III. Transition entre Ⓒrégime automatique et Ⓓrégime manuel)**

**IV. Schéma de connexions**

**V. Initialisation**

- La tension d'alimentation doit être appliquée
- L'entraînement de la course évolue automatiquement jusqu'au point de référence inférieur
- Enclencher le poussoir d'initialisation (118) pendant au moins 1 seconde

## Caractéristiques techniques

| Type | MC.../24 | MC.../230 |
|---|---|---|
| Tension d'alimen-tation | 24 V CA ± 10%<br>24 V CC ± 10%<br>uniquement avec tension alternative redressée | 115 V CA ± 10%<br>230 V CA + 6% -10% |
| Fréquence | 50/60 Hz ± 5% | 50/60 Hz ± 5% |
| Température ambiante / régime de fonctionnement | MC163:<br>0 jusqu'à +60°C / S3 - 50 % ED<br>MC250/MC253/MC500/MC503:<br>-10 jusqu'à +60°C / S3 - 50 % ED<br>MC403/MC1000/MC1003:<br>-10 jusqu'à +60°C / S3 - 30 % ED<br>MC1503:<br>-10 jusqu'à +50°C / S3 - 30 % ED | |
| Classe de protection | IP 54 | IP 54 |

## Beknopte montagehandleiding

**Gevaar**

- Deze beknopte montagehandleiding vervangt niet de uitvoerige gebruiksaanwijzing, die door de fabrikant opgevraagd kan worden.
- Enkel gekwalificeerd personeel mag de hefaandrijving vóór onderhoudswerkzaam- heden of reparatiewerken conform DIN VDE vrij schakelen.

**I. Montage**

- Blindflens (314) aftrekken
- Bout (315) op koppelstuk (3) uittrekken
- platte zeskantige moer M10 / M14 (451) met sleutelwijdte 17 / 22 op klepstang (18) draaien
- Koppelstuk (3) op klepstang (18) draaien
- Klepstang (18) met platte zeskantige moer (451) counteren
- Dwarsbalk (2) op ventielhals (19) zetten
- Ⓐ Dwarsbalk (2) met schroeven (428) sleutelwijdte 13 en borgplaatjes (308) op de ventielhals (19) bevestigen
- Ⓑ Dwarsbalk (2) met zeskantige moer (459) sleutelwijdte 50 / 60 bevestigen
- Aandrijving met afstandszuilen op dwarsbalk (2) zetten
- Aandrijving met borgplaatjes (312) en zeskantige moeren (452) bevestigen
- Spilmoer (5) door middel van handwiel (36) zodanig in de hoogte verstellen, dat de bout (315) terug gemonteerd kan worden
- Blindflens (314) opspelden!

**II. Inbouwpositie**

**III. Wissel tussen Ⓒautomatische en Ⓓhandmatige modus**

**IV. Stroomkringschema**

**V. Initialisatie**

- Voedingsspanning moet beschikbaar zijn
- Hefaandrijving gaat automatisch naar het onderste referentiepunt
- Initialisatieschakelaar (118) minstens 1 seconde lang indrukken

## Technische gegevens

| Type | MC.../24 | MC.../230 |
|---|---|---|
| Voedings-spanning | 24 V AC ± 10%<br>24 V DC ± 10%<br>uitsluitend met gelijkgerichte wisselspanning | 115 V AC ± 10%<br>230 V AC + 6% -10% |
| Frequentie | 50/60 Hz ± 5% | 50/60 Hz ± 5% |
| Omgevings-temperatuur / modus | MC163:<br>0 tot +60°C / S3 - 50 % ED<br>MC250/MC253/MC500/MC503:<br>-10 tot +60°C / S3 - 50 % ED<br>MC403/MC1000/MC1003_<br>-10 tot +60°C / S3 - 30 % ED<br>MC1503:<br>-10 tot +50°C / S3 - 30 % ED | |
| Bescherming sniveau | IP 54 | IP 54 |

# IT: Azionamenti corsa MC163 • MC250 • MC253 • MC403 • MC500 • MC503 • MC1000 • MC1003 • MC1503
# ES: Propulsores de elevación MC163 • MC250 • MC253 • MC403 • MC500 • MC503 • MC1000 • MC1003 • MC1503
# PT: Propulsores de curso MC163 • MC250 • MC253 • MC403 • MC500 • MC503 • MC1000 • MC1003 • MC1503

## Istruzioni di montaggio abbreviati

**Pericolo**

- Queste istruzioni di montaggio abbreviati non sostituiscono le istruzioni di montaggio dettagliate, che possono essere richieste dal fabbricante.
- Solo personale qualificato può scollegare l'azionamento corsa secondo la DIN VDE prima di lavori di manutenzione o di riparazione.

**I. Montaggio**

- Ritirare il disco ad innesto (314)
- Estrarre il perno (315) dal pezzo di accoppiamento (3)
- Avvitare il dado esagonale liscio M10 / M 14 (451) con apertura di chiave 17 / 22 sullo stelo di valvola (18)
- Avvitare il pezzo di accoppiamento (3) sullo stelo di valvola (18)
- Controserrare lo stelo di valvola (18) con dado esagonale liscio (451)
- Applicare la traversa (2) sul collo della valvola (19)
- A Fissare la traversa (2) tramite le viti (428) apertura di chiave 13 e i dischi di sicurezza (308) sul collo di valvola (19)
- B Fissare la traversa (2) tramite il dado esagonale (459) apertura di chiave 50 / 60
- Applicare l'azionamento con le colonne di distanza sulla traversa (2)
- Fissare l'azionamento con i dischi di sicurezza (312) e i dadi esagonali (452)
- Regolare l'altezza del dado dello stelo (5) tramite volante (36) che si possa rimontare il perno (315)
- Innestare il disco ad innesto (314)!

**II. Posizione di montaggio**

**III. Cambio tra azionamento C automatico e D manuale**

**IV. Schema elettrico**

**V. Inizializzazione**

- Tensione di approvvigionamento dev'essere presente
- L'azionamento corsa si porta automaticamente nel punto di riferimento inferiore
- Premere il pulsante di inizializzazione (118) al meno 1 secondo

## Dati tecnici

| Tipo | MC.../24 | MC.../230 |
|---|---|---|
| Tensione di alimentazione | 24 V AC ± 10%<br>24 V DC ± 10%<br>solo con tensione alternata raddrizzata | 115 V AC ± 10%<br>230 V AC + 6% -10% |
| Frequenza | 50/60 Hz ± 5% | 50/60 Hz ± 5% |
| Temperatura ambientale / modo di esercizio | MC163:<br>0 fino a +60°C / S3 - 50 % ED<br>MC250/MC253/MC500/MC503:<br>-10 fino a +60°C / S3 - 50 % ED<br>MC403/MC1000/MC1003:<br>-10 fino a +60°C / S3 - 30 % ED<br>MC1503:<br>-10 fino a +50°C / S3 - 30 % ED | |
| Grado di protezione | IP 54 | IP 54 |

## Instrucciones abreviadas de montaje

**Peligro**

- Estas instrucciones abreviadas de montaje no reemplazan las instrucciones de servicio detalladas, que se pueden pedir al fabricante.
- Sólo personal cualificado puede desconectar el propulsor de elevación antes de trabajos de mantenimiento o de reparación según DIN VDE.

**I. Montaje**

- Retirar la arandela enchufable (314)
- Sacar el perno (315) de la pieza de acoplamiento (3)
- Enroscar tuerca hexagonal plana M10 / M 14 (451) con ancho de llave 17 / 22 en el husillo de válvula (18)
- Enroscar la pieza de acoplamiento (3) en husillo de válvula (18)
- Contraasegurar el husillo de válvula (18) con tuerca hexagonal plana (451)
- Poner la traviesa (2) en el cuello de válvula (19)
- A Montar la traviesa (2) con los tornillos (428) ancho de llave 13 y arandelas de seguridad (308) en el cuello de válvula (19)
- B Montar y apretar la traviesa (2) mediante tuerca hexagonal (459) ancho de llave 50 / 60
- Poner el propulsor con las columnas distanciadoras en la traviesa (2)
- Asegurar el propulsor mediante arandelas de seguridad (312) y tuercas hexagonales (452)
- Ajustar la altura de la tuerca de husillo (5) mediante volante (36) de manera que se pueda volver a montar el perno (315)
- Enchufar la arandela enchufable (314)

**II. Posición de montaje**

**III. Cambio entre funcionamiento C automático y D manual**

**IV. Esquema de conexiones**

**V. Inicialización**

- Debe estar conectado el voltaje de abastecimiento
- El propulsor de carrera se acerca automaticamente al punto referencial inferior
- Apretar el pulsador de inicialización (118) por lo menos 1 segundo

## Datos técnicos

| Tipo | MC.../24 | MC.../230 |
|---|---|---|
| Tensión de alimentación | 24 V AC ± 10%<br>24 V DC ± 10%<br>sólo con tension alternante rectificada | 115 V AC ± 10%<br>230 V AC + 6% -10% |
| Frecuencia | 50/60 Hz ± 5% | 50/60 Hz ± 5% |
| Temperatura ambiente / modo de funcionamiento | MC163:<br>0 hasta +60°C / S3 - 50 % ED<br>MC250/MC253/MC500/MC503:<br>-10 hasta +60°C / S3 - 50 % ED<br>MC403/MC1000/MC1003:<br>-10 hasta +60°C / S3 - 30 % ED<br>MC1503:<br>-10 hasta +50°C / S3 - 30 % ED | |
| Clase de protección | IP 54 | IP 54 |

## Instruções resumidas de montagem

**Perigo**

- Estas instruções resumidas de montagem não substituem as instruções de serviço pormenorizadas que se podem pedir ao fabricante.
- Só pessoal qualificado pode desligar o propulsor de curso antes de trabalhos de manutenção ou de revisão segundo DIN VDE.

**I. Montagem**

- Retirar a arruela encaixada (314)
- Retirar o bulão (315) da peça de acoplamento (3)
- Enroscar porca hexagonal chata M10 / M 14 (451) com abertura de chave 17 / 22 sobre o fuso da válvula (18)
- Enroscar a peça de acoplamento (3) no fuso da válvula (18)
- Contrasujeitar o fuso da válvula (18) mediante a porca hexagonal chata (451)
- Colocar a travessa (2) no colo da válvula (19)
- A Fixar a travessa (2) com os parafusos (428) abertura de chave 13 e as arruelas de segurança (308) sobre o colo de válvula (19)
- B Fixar a travessa (2) mediante porca hexagonal (459) abertura de chave 50 / 60
- Colocar o actuador com as colunas distanciadoras sobre a travessa (2)
- Fixar o propulsor mediante arruelas de segurança (312) e porcas hexagonais (452)
- Regular a altura da porca do fuso (5) mediante volante (36) de modo que o bulão (315) se possa voltar a montar
- Encaixar a arruela para encaixar (314)!

**II. Posição de montagem**

**III. Troca entre funcionamento C automático e D manual**

**IV. Esquema das conexões**

**V. Inicialização**

- Tem que estar ligada a voltagem de abastecimento
- O propulsor de curso se aproxima automaticamente do ponto referencial inferior
- Apertar o botão de inicialização (118) pelo menos 1 segundo

## Dados técnicos

| Tipo | MC.../24 | MC.../230 |
|---|---|---|
| Tensão de abastecimento | 24 V AC ± 10%<br>24 V DC ± 10%<br>só com tensão alternativa retificada | 115 V AC ± 10%<br>230 V AC + 6% -10% |
| Frequência | 50/60 Hz ± 5% | 50/60 Hz ± 5% |
| Temperatura ambiental / modo operativo | MC163:<br>0 até +60°C / S3 - 50 % ED<br>MC250/MC253/MC500/MC503:<br>-10 até +60°C / S3 - 50 % ED<br>MC403/MC1000/MC1003:<br>-10 até +60°C / S3 - 30 % ED<br>MC1503:<br>-10 até +50°C / S3 - 30 % ED | |
| Classe de protecção | IP 54 | IP 54 |

# FI: Nostokäytöt MC163 • MC250 • MC253 • MC403 • MC500 • MC503 • MC1000 • MC1003 • MC1503
# SV: Slagdrivningar MC163 • MC250 • MC253 • MC403 • MC500 • MC503 • MC1000 • MC1003 • MC1503
# PL: Siłowniki zaworowe MC163 • MC250 • MC253 • MC403 • MC500 • MC503 • MC1000 • MC1003 • MC1503

## Asennuksen lyhytohje

**Vaara**

- Tämä asennusohje ei korvaa yksityiskohtaista käyttöohjetta, jonka voi saada valmistajalta.
- Vain pätevyyden omaava henkilökunta saa kytkeä nostokäytön DIN VDE mukaisesti ennen huolto- tai kunnossapitotöiden aloittamista.

**I. Asennus**

- Vedä lukkolaatta (314) pois
- Vedä pultti (315) kytkinkappaleesta (3)
- kierrä kuusikulmamutterit M10 / M14 (451) jakoavainkoolla 17 / 22 venttiilikaraan (18)
- Kierrä kytkinkappale (3) venttiilinkaraan (18)
- Varmista venttiilinkara (18) latteella kuusikulmamutterilla (451)
- Aseta traverssi (2) venttiilikaulaan (19)
- Ⓐ Kiinnitä traverssi (2) ruuveilla (428) ja jakoavainkoolla 13 sekä lukkolaatoilla (308) venttiilinkaulaan (19)
- Ⓑ Kiinnitä traverssi (2) kuusikulmamutterilla (459) jakoavainkoolla 50 / 60
- Aseta käyttö välikkeillä traverssiin (2)
- Kiinnitä käyttö lukkolaatoilla (312) ja kuusikulmamuttereilla (452)
- Säädä karamutterin (5) korkeus käsipyörällä (36) sellaiseksi, että pultti (315) voidaan taas asentaa paikalleen
- Laita lukkolaatta (314) paikalleen!

**II. Asennusasento**

**III. Vaihto Ⓒautomatiikasta Ⓓkäsikäyttöön**

**IV. Kytkentäkaavio**

**V. Alkuasetus**

- Syöttöjännite tulee olla käytettävissä
- Nostokäyttö käynnistää automaattisesti alemman vertailupisteen ⏚
- Paina alkuasetuspainiketta (118) vähintään 1 sekunnin verran

## Tekniset tiedot

| Tyyppi | MC.../24 | MC.../230 |
|---|---|---|
| Syöttöjännite | 24 V AC ± 10%<br>24 V DC ± 10%<br>vain tasasuunnatulla vaihtojännitteellä | 115 V AC ± 10%<br>230 V AC + 6% -10% |
| Taajuus | 50/60 Hz ± 5% | 50/60 Hz ± 5% |
| Ympäristölämpötila/ käyttötapa | MC163:<br>0 ... +60°C / S3 - 50 % ED<br>MC250/MC253/MC500/MC503:<br>-10 ... +60°C / S3 - 50 % ED<br>MC403/MC1000/MC1003:<br>-10 ... +60°C / S3 - 30 % ED<br>MC1503:<br>-10 … +50°C / S3 - 30 % ED | |
| Suojaluokka | IP 54 | IP 54 |

## Förkortad montageanvisning

**Fara**

- Den förkortade montageanvisningen ersätter inte den kompletta bruksanvisningen som kan beställas av leverantören.
- Endast kvalificerad personal får frikoppla liftmotorn för underhålls- eller reparationsarbeten enligt DIN VDE.

**I. Montering**

- Dra av stickbrickan (314).
- Dra ut bulten (315) ur kopplingsbiten (3)
- Vrid platt sexkantmutter M10 / M14 (451) nyckelvidd 17 / 22 på ventilskruven (18)
- Vrid kopplingsbiten (3) på ventilskruven (18)
- Lås ventilskruven (18) med platt sexkantmutter M10 (451)
- Sätt traversen (2) på ventilhalsen (19)
- Ⓐ Fäst traversen (2) med skruvar (428) nyckelvidd 13 och säkringsbrickor (308) på ventilhalsen (19)
- Ⓑ Fäst traversen (2) med sexkantmutter (459) nyckelvidd 50 / 60
- Sätt motorn med distanspelaren på traversen (2)
- Fäst motorn med säkringsbrickor (312) och sexkantmuttrar (452)
- Justera med handhjulet (36) skruvmuttern (5) på höjden så att bulten (315) kan monteras igen
- Sätt på stickbrickan (314)!

**II. Monteringsposition**

**III. Byte mellan Ⓒautomatik- och Ⓓmanuell drift**

**IV. Kopplingsschema**

**V. Initialisering**

- Matarspänning skall ligga på
- Liftmotorn köra automatiskt till den nedre referenspunkten ⏚
- Håll initialiseringknappen (118) tryckt under minst 1 sekund

## Tekniska data

| Typ | MC.../24 | MC.../230 |
|---|---|---|
| Försörjningsspänning | 24 V AC ± 10%<br>24 V DC ± 10%<br>Endast med likriktad växelspänning | 115 V AC ± 10%<br>230 V AC + 6% -10% |
| Frekvens | 50/60 Hz ± 5% | 50/60 Hz ± 5% |
| Omgivningstemperatur/ driftsätt | MC163:<br>0 till +60°C / S3 - 50 % ED<br>MC250/MC253/MC500/MC503:<br>-10 till +60°C / S3 - 50 % ED<br>MC403/MC1000/MC1003:<br>-10 till +60°C / S3 - 30 % ED<br>MC1503:<br>-10 till +50°C / S3 - 30 % ED | |
| Skyddsklass | IP 54 | IP 54 |

## Skrócona instrukcja montażu

**Niebezpieczeństwo**

- Niniejsza skrócona instrukcja montażu nie zastępuje szczegółowej instrukcji eksploatacji, której można zażądać od producenta.
- Wyłącznie kwalifikowany personel może przed wykonaniem prac konserwacyjnych i naprawczych zgodnie z DIN VDE odłączyć napęd podnośny.

**I. Montaż**

- Zdjąć płytkę nasadową (314)
- Wyciągnąć palec (315) ze sprzęgła (3)
- Nakręcić płaską nakrętkę sześciokątną M10 / M14 (451) rozwartość klucza 17 / 22 na wrzeciono zaworu (18)
- Nakręcić sprzęgło (3) na wrzeciono zaworu (18)
- Skontrować wrzeciono zaworu (18) płaską nakrętką sześciokątną (451)
- Nasadzić trawersę (2) na szyjkę zaworu (19)
- Ⓐ Zamocować trawersę (2) śrubami (428) rozwartość klucza 13 oraz płytkami zabezpieczającymi (308) na szyjce zaworu (19)
- Ⓑ Zamocować trawersę (2) nakrętkami sześciokątnymi (459) rozwartość klucza 50 / 60
- Na trawersę (2) nasadzić napęd z kolumnami dystansowymi
- Zamocować napęd za pomocą płytek zabezpieczających (312) oraz nakrętek sześciokątnych (452)
- Tak wysoko ustawić nakrętkę wrzeciona (5) za pomocą koła ręcznego (36), aby można było ponownie zamontować palec (315)
- Nasadzić płytkę nasadową (314)!

**II. Pozycja montażu**

**III. Przejście z automatycznego Ⓒ trybu pracy Ⓓna tryb ręczny i odwrotnie**

**IV. Układ połączeń**

**V. Inicjalizacja**

- Musi być podłączone napięcie zasilania
- Napęd podnośny ustawi się automatycznie na dolnym punkcie referencyjnym ⏚
- Przynajmniej przez 1 sekundę wciskać przycisk inicjujący (118)

## Dane techniczne

| Typ | MC.../24 | MC.../230 |
|---|---|---|
| Napięcie zasilania | 24 V AC ± 10%<br>24 V DC ± 10%<br>Wyłącznie z wyprostowanym napięciem przemiennym | 115 V AC ± 10%<br>230 V AC + 6% -10% |
| Częstotliwość | 50/60 Hz ± 5% | 50/60 Hz ± 5% |
| Temperatura otoczenia / Tryb pracy | MC163:<br>0 do +60°C / S3 - 50 % ED<br>MC250/MC253/MC500/MC503:<br>-10 do +60°C / S3 - 50 % ED<br>MC403/MC1000/MC1003:<br>-10 do +60°C / S3 - 30 % ED<br>MC1503:<br>-10 do +50°C / S3 - 30 % ED | |
| Klasa ochrony | IP 54 | IP 54 |

# LT: Kėlimo pavaros MC163 • MC250 • MC253 • MC403 • MC500 • MC503 • MC1000 • MC1003 • MC1503
# LV: Lineārie spēka pievadi MC163 • MC250 • MC253 • MC403 • MC500 • MC503 • MC1000 • MC1003 • MC1503
# ET: Tõstemehhanismi ajamid MC163 • MC250 • MC253 • MC403 • MC500 • MC503 • MC1000 • MC1003 • MC1503

## Trumpa montavimo instrukcija

**Pavojus**

- Si trumpa montavimo instrukcija nepakeičia išsamios gamintojo naudojimo instrukcijos.
- Kėlimo pavaros techninės priežiūros ir remonto darbus gali vykdyti tik kvalifikuoti darbuotojai vadovaudamiesi DIN VDE standartais.

**I. Montavimas**

- Nuimkite plokščią sklendę (314)
- Iš sujungimo elemento (3) ištraukite kaištį (315)
- plokščią 17 / 22 dydžio šešiabriaunę veržlę M10 / M14 (451) užsukite ant vožtuvo koto (18)
- Sujungimo elementą (3) užsukite ant vožtuvo koto (18)
- Vo˛tuvo kotą (18) pritvirtinkite plokščia šešiabriaune veržle M10 (451)
- Sija (2) uždėkite ant vožtuvo kaklelio (19)
- Ⓐ Siją (2) 13 dydžio varžtais (428) 13 ir atraminėmis veržlėmis (308) pritvirtinkite prie vožtuvo kaklelio (19)
- Ⓑ Siją (2) pritvirtinkite 50 / 60 dydžio šešiabriaune veržle (459)
- Pavarą su tarpinėmis kolonėlėmis uždėkite ant sijos (2)
- Pavarą pritvirtinkite atraminėmis veržlėmis (312) ir šešiabriaunėmis veržlėmis (452)
- Pavaros sraigto veržlę (5) smagračiu (36) nustatykite tokiame aukštyje, kad vėl būtų galima įmontuoti kaištį (315)
- Uždėkite plokščią sklendę (314)!

**II. Montavimo padėtis**

**III. Ⓒ Automatinio ir Ⓓ rankinio režimo perjungimas**

**IV. Jungimo schema**

**V. Inicializavimas**

- Turi būti maitinimo įtampa
- Kėlimo pavaros automatiškai juda prie apatinio atskaitos taško ⏚
- Inicializavimo mygtuką (118) spauskite mažiausiai 1 sekundę

## Techniniai duomenys

| Tipas | MC.../24 | MC.../230 |
|---|---|---|
| Maitinimo įtampa | 24 V AC ± 10%<br>24 V DC ± 10%<br>tik su tos pačios krypties kintamąja įtampa | 115 V AC ± 10%<br>230 V AC + 6% -10% |
| Dažnis | 50/60 Hz ± 5% | 50/60 Hz ± 5% |
| Aplinkos temperatūra/ darbo režimas | MC163:<br>nuo 0 iki +60°C / S3 - 50 % ED<br>MC250/MC253/MC500/MC503:<br>nuo -10 iki +60°C / S3 - 50 % ED<br>MC403/MC1000/MC1003:<br>nuo -10 iki +60°C / S3 - 30 % ED<br>MC1503:<br>nuo -10 iki +50°C / S3 - 30 % ED | |
| Saugiklio klasė | IP 54 | IP 54 |

## Saīsinātā montāžas instrukcija

**Bîstami**

- Sī saīsinātā montāžas instrukcija neaizvieto detalizētu lietošanas instrukciju, kuru varat pieprasīt no ražotāja.
- Tikai kvalificēts personāls drīkst atvienot lineārā spēka pievadu no strāvas padeves pirms apkopes vai remontdarbu veikšanas atbilstoši standartam DIN VDE.

**I. Montāža**

- Noņemiet uzliekamo paplāksni (314)
- Izvelciet bultu (315) no savienojuma elementa (3)
- uzskrūvējiet plakano sešstūru uzgriezni M10 / M14 (451), uzgriežņu atslēgas atvere Nr. 17 / 22 uz vārsta kāta (18)
- Uzskrūvējiet savienojuma elementu (3) uz vārsta kāta (18)
- Vārsta kātu (18) pievelciet ar plakano sešstūru uzgriezni (451)
- Šķērssiju (2) uzlieciet uz vārsta kakla (19)
- Ⓐ Šķērssiju (2) ar skrūvēm (428), uzgriežņu atslēgas atvere Nr. 13, un sprostpaplāksnēm (308) nostipriniet uz vārsta kakla (19)
- Ⓑ Nostipriniet šķērssiju (2) ar sešstūru uzgriezni (459), uzgriežņu atslēgas atvere Nr. 50 / 60
- Uzlieciet spēka pievadu un distances statnes uz šķērssijas (2)
- Spēka pievadu nostipriniet ar sprostpaplāksnēm (312) un sešstūru uzgriežņiem (452)
- Gaitas uzgriezni (5) ar rokriteni (36) noregulējiet tādā augstumā, lai bultu (315) varētu ievietot no jauna
- Uzspraudiet uzliekamo paplāksni (314) !

**II. Montāžas pozīcija**

**III. Izvēle starp Ⓒ automātisko un Ⓓ manuālo režīmu**

**IV. Slēgumu shēma**

**V. Inicializēšana**

- Jābūt nodrošinātam barošanas spriegumam
- Spēka pievads automātiski pārvietojas līdz apakšējam nullpunktam ⏚
- Inicializēšanas taustiu (118) turiet nospiestu vismaz 1 sekundi

## Tehniskie dati

| Tips | MC.../24 | MC.../230 |
|---|---|---|
| Barošanas spriegums | 24 V AC ± 10%<br>24 V DC ± 10%<br>tikai ar iztaisnotu maiņstrāvu | 115 V AC ± 10%<br>230 V AC + 6% -10% |
| Frekvence | 50/60 Hz ± 5% | 50/60 Hz ± 5% |
| Apkārtējās vides temperatūra / darba režīms | MC163:<br>0 līdz +60°C / S3 - 50 % ED<br>MC250/MC253/MC500/MC503:<br>-10 līdz +60°C / S3 - 50 % ED<br>MC403/MC1000/MC1003:<br>-10 līdz +60°C / S3 - 30 % ED<br>MC1503:<br>-10 līdz +50°C / S3 - 30 % ED | |
| Aizsardzības klase | IP 54 | IP 54 |

## Lühike monteerimisjuhis

**Oht**

- See lühijuhis ei asenda üksikasjalikku kasutusjuhendit, mida saate soovi korral küsida tootjalt.
- DIN VDE kohaselt võib tõstemehhanismi ajamit hooldustöödeks või remondiks ette valmistada ainult kvalifitseeritud personal.

**I. Paigaldus**

- Tõmmake ära kinnitusseib (314)
- Keerake poldid (315) ühendusdetailist (3) välja
- keerake lapik kuuskantmutter M10 / M14 (451) võtmega nr 17 / 22 ventiili spindli (18) peale
- Keerake ühendusdetail (3) ventiili spindlile (18).
- Fikseerige ventiili spindel (18) lapiku kuuskantmutriga (451)
- Asetage traavers (2) ventiili puksile (19)
- Ⓐ Kinnitage traavers (2) kruvidega (428) nr 13 ja kaitseseibidega (308) ventiili puksile (19)
- Ⓑ Kinnitage traavers (2) kuuskantmutriga (459) võtmega nr 50 / 60
- Asetage ajam koos distantssammastega traaversile (2)
- Kinnitage ajam kaitseseibide (312) ja kuuskantmutritega (452)
- Reguleerige käsiratta abil spindlimutri (5 ) kõrgust nii, et polti (315) oleks võimalik külge monteerida
- Pistke kinnitusseib (314) tagasi peale!

**II. Paigaldusasend**

**III. Ⓒ Automaat- ja Ⓓ manuaalrežiimi vahetus**

**IV. Lülitusplaan**

**V. Initsialiseerimine/kutsung**

- Käepärast peab olema toitepinge
- Tõstemehhanismi ajam liigub automaatselt alumisse referentspunkti ⏚
- Vajutage kutsunginuppu (118) vähemalt 1 sekundi vältel

## Tehnilised andmed

| Tüüp | MC.../24 | MC.../230 |
|---|---|---|
| Toitepinge | 24 V AC ± 10%<br>24 V DC ± 10%<br>ainult stabiliseeritud vahelduvvoolu pingega | 115 V AC ± 10%<br>230 V AC + 6% -10% |
| Sagedus | 50/60 Hz ± 5% | 50/60 Hz ± 5% |
| Ümbritsev temperatuur / tööreziim | MC163:<br>0 kuni +60°C / S3 - 50 % ED<br>MC250/MC253/MC500/MC503:<br>-10 kuni +60°C / S3 - 50 % ED<br>MC403/MC1000/MC1003:<br>-10 kuni +60°C / S3 - 30 % ED<br>MC1503:<br>-10 kuni +50°C / S3 - 30 % ED | |
| Kaitseklass | IP 54 | IP 54 |

# RU: Ходовые приводы MC163 • MC250 • MC253 • MC403 • MC500 • MC503 • MC1000 • MC1003 • MC1503
# CS: Pohony zdvihu MC163 • MC250 • MC253 • MC403 • MC500 • MC503 • MC1000 • MC1003 • MC1503
# SK: Zdvižné pohony MC163 • MC250 • MC253 • MC403 • MC500 • MC503 • MC1000 • MC1003 • MC1503

## Краткая инструкция по монтажу

**Опасность**

- Данная краткая инструкция по монтажу не заменяет подробную инструкцию по эксплуатации, которую можно затребовать у изготовителя.
- Только квалифицированному персоналу разрешается производить отключение подъемного привода перед работами по техническому обслуживанию или ремонту согласно DIN VDE.

**I. Монтаж**

- Снять Вставную шайбу (314)
- Вытянуть палец (315) из соединительного элемента (3)
- Плоскую шестигранную гайку M10 / M14 (451) ключом на 17 / 22 навинтить на стержень клапана (18)
- Повернуть соединительный элемент (3) на стержне клапана (18)
- Стержень клапана (18) законтрить плоской шестигранной гайкой (451)
- Траверсу (2) установить на горловину клапана (19)
- Ⓐ Траверсу (2) с помощью болтов (428, ключ на 13) и стопорных шайб (308) закрепить на горловине клапана (19)
- Ⓑ Траверсу (2) закрепить шестигранной гайкой (459, ключ на 50 / 60)
- Привод с распорными стойками установить на траверсу (2)
- Закрепить привод стопорными шайбами (312) и шестигранными гайками (452)
- Ходовую гайку (5) с помощью маховичка (36) отрегулировать по высоте так, чтобы можно было снова смонтировать палец (315)
- Наденьте вставную шайбу (314)!

**II. Монтажное положение**

**III. Переключение между Ⓒавтоматическим и Ⓓручным режимом**

**IV. Блок-схема**

**V. Инициализация**

- Должно подаваться напряжение питания
- Подъемный привод автоматически наезжает на нижнюю базовую точку ⏚
- Кнопку инициализации (118) нажать в течение не менее 1 секунды

## Технические данные

| Тип | MC.../24 | MC.../230 |
|---|---|---|
| Обеспечение напряжения | 24 В пер. ± 10%<br>24 В пост. ± 10%<br>только с выпрямленным переменным напряжением | 115 В пер. ± 10%<br>230 В пер. + 6% -10% |
| Частота | 50/60 Гц ± 5% | 50/60 Гц ± 5% |
| Окружающая температура / Режим работы | MC163:<br>от 0 до +60°C / S3 - 50 % ED<br>MC250/MC253/MC500/MC503:<br>от -10 до +60°C / S3 - 50 % ED<br>MC403/MC1000/MC1003:<br>от -10 до +60°C / S3 - 30 % ED<br>MC1503:<br>от -10 до +50°C / S3 - 30 % ED | |
| Класс защиты | IP 54 | IP 54 |

## Stručný úvod do montáže

**Nebezpečí**

- Tento stručný úvod do montáže nenahrazuje důkladný návod k použití, který může výrobce požadovat.
- Pohon zdvihu smí před údržbou a opravami v souladu s normou DIN VDE spustit pouze kvalifikovaný personál.

**I. Montáž**

- Stáhnout nasazovací kroužek (314)
- Vytáhnout svorník (315) ze spojky (3)
- Plochou šestihrannou matici M10 / M14 (451) našroubovat klíčem číslo 17 / 22 na vřeteno ventilu (18)
- Spojku (3) našroubovat na vřeteno ventilu (18)
- Vřeteno ventilu pojistit (18) plochou šestihrannou maticí (451)
- Traverzu (2) nasadit na krček ventilu (19)
- Ⓐ Traverzu (2) upevnit pomocí šroubů (428) velikosti 13 a pojistných podložek (308) na krček ventilu (19)
- Ⓑ Traverzu (2) upevnit pomocí šestihranné matice (459) velikosti 50 / 60
- Pohon s distančními sloupky nasadit na traverzu (2)
- Pohon upevnit pojistnými podložkami (312) a šestihrannými maticemi (452)
- Matici vřetene (5) nastavit pomocí ručního kola (36) do takové výšky, aby se dal znovu namontovat svorník (315)
- Nasadit nástrčnou podložku (314)!

**II. Montážní poloha**

**III. Přechod mezi Ⓒautomatickým a Ⓓručním provozem**

**IV. Schéma zapojení**

**V. Inicializace**

- Napájecí napětí musí být připojeno
- Pohon zdvihu sjede automaticky do dolního referenčního bodu ⏚
- Inicializační tlačítko (118) stláčet nejméně jednu sekundu

## Technické údaje

| Typ | MC.../24 | MC.../230 |
|---|---|---|
| Napájení | 24 V střídavý proud ± 10 %<br>24 V jednosm. proud ± 10 %<br>Jen s usměrněným střídavým napětím | 115 V střídavý proud ± 10 %<br>230 V střídavý proud + 6% -10% |
| Frekvence | 50/60 Hz ± 5% | 50/60 Hz ± 5% |
| Teplota prostředí / Provozní režim | MC163:<br>0 až +60 °C / S3 - 50 % ED<br>MC250/MC253/MC500/MC503:<br>-10 až +60 °C / S3 - 50 % ED<br>MC403/MC1000/MC1003:<br>-10 až +60 °C / S3 - 30 % ED<br>MC1503:<br>-10 až +50°C / S3 - 30 % ED | |
| Třída ochrany | IP 54 | IP 54 |

## Stručný úvod do montáže

**Nebezpecie**

- Tento stručný úvod do montáže nenahrádza dôkladný návod na použitie, ktorý môže výrobca požadovať.
- Pohon zdvihu pred údržbou a opravami smie v súlade s normou DIN VDE spustiť výhradne kvalifikovaný personál.

**I. Montáž**

- Stiahnuť nástrčnú podložku (314)
- Skrutku (315) vytiahnuť zo spojky (3)
- Plochú šesťhrannú maticu M10 / M14 (451) naskrutkovať kľúčom číslo 17 / 22 na vreteno ventila (18)
- Spojku (3) naskrutkovať na vreteno ventila (18)
- Vreteno ventila (18) poistiť plochou šesťhrannou maticou (451)
- Traverzu (2) nasadiť na kŕčok ventila (19)
- Ⓐ Traverzu (2) upevniť skrutkami (428) veľkosti 13 a poistnými podložkami (308) na kŕčok ventila (19)
- Ⓑ Traverzu (2) upevniť šesťhrannou maticou (459) veľkosti 50 / 60
- Pohon s dištančnými stĺpikmi nasadiť na traverzu (2)
- Pohon upevniť poistnými podložkami (312) a šesťhrannými maticami (452)
- Vretenovú maticu (5) nastaviť pomocou ručného kolesa (36) do takej výšky, aby sa dala znova namontovať skrutka (315)
- Nasadiť nástrčnú podložku (314)!

**II. Pozícia montáže**

**III. Prechod od Ⓒautomatickej prevádzky Ⓓk ručnej**

**IV. Schéma zapojenia**

**V. Inicializácia**

- Musí byť pripojené napájacie napätie
- Pohon zdvihu zájde automaticky do dolného referenčného bodu ⏚
- Inicializačné tlačidlo (118) stláčať najmenej jednu sekundu

## Technické údaje

| Typ | MC.../24 | MC.../230 |
|---|---|---|
| Zásobovacie napätie | 24 V AC ± 10%<br>24 V DC ± 10%<br>Len s usmerneným striedavým napätím | 115 V AC ± 10%<br>230 V AC + 6% -10% |
| Frekvencia | 50/60 Hz ± 5% | 50/60 Hz ± 5% |
| Teplota prostredia / Režim prevádzky | MC163:<br>0 až +60 °C / S3 - 50 % ED<br>MC250/MC253/MC500/MC503:<br>-10 až +60 °C / S3 - 50 % ED<br>MC403/MC1000/MC1003:<br>-10 až +60 °C / S3 - 30 % ED<br>MC1503:<br>-10 až +50 °C / S3 - 30 % ED | |
| Trieda ochrany | IP 54 | IP 54 |

# SL: Dvižne pogonske enote MC163 • MC250 • MC253 • MC403 • MC500 • MC503 • MC1000 • MC1003 • MC1503
# SH: Podizni mehanizmi MC163 • MC250 • MC253 • MC403 • MC500 • MC503 • MC1000 • MC1003 • MC1503
# HR: Podizni mehanizmi MC163 • MC250 • MC253 • MC403 • MC500 • MC503 • MC1000 • MC1003 • MC1503

## Kratko navodilo za montažo

**Nevarnost**

- To kratko navodilo za montažo ne nadomešča obširnih navodil za uporabo, ki jih lahko zahtevate od proizvajalca.
- Dvižno pogonsko enoto sme pred servisnimi in vzdrževalnimi deli v skladu z DIN VDE aktivirati le kvalificirano osebje.

**I. Montaža**

- Odstranite nasadno podložko (314)
- Izvlecite zatič (315) iz spojnga dela (3)
- ploščate šesterorobne matice M10 / M14 (451) z velikostjo ključa 17 / 22 privijte na vreteno ventila (18)
- Spojni del (3) navijte na vreteno ventila (18)
- Vreteno ventila (18) privijte v nasprotno smer s ploščato šesterorobno matico (451)
- Traverzo (2) nataknite na grlo ventila (19)
- Ⓐ Traverzo (2) z vijaki (428) velikosti ključa 13 in varnostnimi podložkami (308) pritrdite na grlo ventila (19)
- Ⓑ Traverzo (2) pritrdite s šesterorobno matico (459) velikosti ključa 50 / 60
- Pogonsko enoto namestite z distančnimi stebrički na traverzo (2)
- Pogonsko enoto pritrdite z varnostnimi podložkami (312) in šesterorobnimi maticami (452)
- Vretenasto matico (5) s pomočjo ročnega kolesca (36) nastavite v višino tako, da je mogoče zatič (315) ponovno montirati
- Nataknite nasadno podložko (314)!

**II. Vgradni položaj**

**III. Menjava med Ⓒavtomatičnim in Ⓓročnim delovanjem**

**IV. Stikalni načrt**

**V. Inicializiranje**

- Napajanje z napetostjo mora nalegati
- Dvižni pogon avtomatično zažene spodnjo referenčno točko
- Tipko inicializacije (118) pritisnite za najmanj 1 sekundo

### Tehnični podatki

| Tip | MC.../24 | MC.../230 |
|---|---|---|
| Napajanje z napetostjo | 24 V AC ± 10%<br>24 V DC ± 10%<br>le z usmerjeno izmenično napetostjo | 115 V AC ± 10%<br>230 V AC + 6% -10% |
| Frekvenca | 50/60 Hz ± 5% | 50/60 Hz ± 5% |
| Temperatura okolja /Način delovanja | MC163:<br>0 do +60°C / S3 - 50 % ED<br>MC250/MC253/MC500/MC503:<br>-10 do +60°C / S3 - 50 % ED<br>MC403/MC1000/MC1003:<br>-10 do +60°C / S3 - 30 % ED<br>MC1503:<br>-10 do +50°C / S3 - 30 % ED | |
| Zaščitni razred | IP 54 | IP 54 |

## Kratko uputstvo za montažu

**Opasnost**

- Ovo kratko uputstvo za montažu nije zamena za iscrpno uputstvo za upotrebu koje može da zahteva proizvođač.
- Samo kvalifikovano osoblje sme da isključi podizni mehanizam s napajanja pre radova održavanja i popravaka u skladu sa propisima DIN VDE.

**I. Montaža**

- Skinite utični prsten (314)
- Izvucite sprežnjake (315) iz spojnog elementa (3)
- tanku šestougaonu navrtku M10 / M14 (451) spoljnog prečnika 17 / 22 navijte na vreteno ventila (18)
- Navijte spojni element (3) na vreteno ventila (18)
- Vreteno ventila (18) stegnite tankom šestougaonom navrtkom (451)
- Traverzu (2) postavite na stablo ventila (19)
- Ⓐ Traverzu (2) zavrtnjima (428) prečnika 13 i sigurnosnim prstenima (308) pričvrstite na stablo ventila (19)
- Ⓑ Traverzu (2) pričvrstite šestougaonim navrtkama (459) spoljnog prečnika 50 / 60
- Mehanizam sa odstojnim stubom postavite na traverzu (2).
- Mehanizam pričvrstite sigurnosnim prstenima (312) šestougaonim navrtkama (452)
- Pomoću ručnog točkića (36) pomerite navrtku vretena (5) uvis tako da ponovo možete montirati sprežnjake (315)
- Nataknite utični prsten (314)!

**II. Položaj za ugradnju**

**III. Mogućnosti Ⓒautomatskog i Ⓓručnog upravljanja**

**IV. Šema vezivanja**

**V. Inicijalizacija**

- Napon napajanja mora biti prisutan
- Podizni mehanizam se automatski kreće prema donjoj referentnoj tački
- Taster za inicijalizaciju (118) držite pritisnutim najmanje 1 sekundu

### Tehnični podaci

| Tip | MC.../24 | MC.../230 |
|---|---|---|
| Napon napajanja | 24 V AC ± 10%<br>24 V DC ± 10%<br>samo sa ispravljenim naizmeničnim naponom | 115 V AC ± 10%<br>230 V AC + 6% -10% |
| Frekvencija | 50/60 Hz ± 5% | 50/60 Hz ± 5% |
| Temperatura okoline / način rada | MC163:<br>0 do +60°C / S3 - 50 % ED<br>MC250/MC253/MC500/MC503:<br>-10 do +60°C / S3 - 50 % ED<br>MC403/MC1000/MC1003:<br>-10 do +60°C / S3 - 30 % ED<br>MC1503:<br>-10 do +50°C / S3 - 30 % ED | |
| Stepen zatite | IP 54 | IP 54 |

## Kratke upute za montažu

**Opasnost**

- Ove kratke upute za montažu nisu zamjena iscrpnim uputama za upotrebu koje može zahtijevati proizvođač.
- Samo kvalificirano osoblje smije isključiti podizni mehanizam s napajanja prije radova održavanja i popravaka u skladu s propisima DIN VDE.

**I. Montaža**

- Skinite uložni prsten (314)
- Izvucite svornjake (315) iz spojnog elementa (3)
- tanku šesterokutnu maticu M10 / M14 (451) vanjskog promjera 17 / 22 navijte na vreteno ventila (18)
- Navijte spojni element (3) na vreteno ventila (18)
- Vreteno ventila (18) stegnite tankom šesterokutnom maticom (451)
- Traverzu (2) postavite na stablo ventila (19)
- Ⓐ Traverzu (2) vijcima (428) promjera 13 i sigurnosnim prstenima (308) pričvrstite na stablo ventila (19)
- Ⓑ Traverzu (2) pričvrstite šesterokutnom maticom (459) vanjskog promjera 50 / 60
- Mehanizam s odstojnim stupom postavite na traverzu (2).
- Mehanizam pričvrstite sigurnosnim prstenima (312) šesterokutnim maticama (452)
- Pomoću ručnog kotača (36) pomaknite maticu vretena (5) uvis tako da ponovo možete montirati svornjake (315)
- Nataknite uložni prsten (314)!

**II. Položaj za ugradnju**

**III. Mogućnosti Ⓒautomatskog i Ⓓručnog upravljanja**

**IV. Spojna shema**

**V. Inicijaliziranje**

- Opskrbni napon mora biti prisutan
- Podizni mehanizam se automatski kreće prema donjoj referentnoj točki
- Tipku za inicijalizaciju (118) držite pritisnutu najmanje 1 sekundu

### Tehnički podatki

| Tip | MC.../24 | MC.../230 |
|---|---|---|
| Opskrbni napon | 24 V AC ± 10%<br>24 V DC ± 10%<br>samo s ispravljenim izmjeničnim naponom | 115 V AC ± 10%<br>230 V AC + 6% -10% |
| Frekvencija | 50/60 Hz ± 5% | 50/60 Hz ± 5% |
| Temperatura okoline / način rada | MC163:<br>0 do +60°C / S3 - 50 % ED<br>MC250/MC253/MC500/MC503:<br>-10 do +60°C / S3 - 50 % ED<br>MC403/MC1000/MC1003:<br>-10 do +60°C / S3 - 30 % ED<br>MC1503:<br>-10 do +50°C / S3 - 30 % ED | |
| Klasa zaštitu | IP 54 | IP 54 |

# HU: Emelőmeghajtások MC163 • MC250 • MC253 • MC403 • MC500 • MC503 • MC1000 • MC1003 • MC1503
# BG: Ходови задвижвания MC163 • MC250 • MC253 • MC403 • MC500 • MC503 • MC1000 • MC1003 • MC1503
# RO: Sisteme de acționare de ridicare MC163 • MC250 • MC253 • MC403 • MC500 • MC503 • MC1000 • MC1003 • MC1503

## Szerelés rövid útmutatója

**Vigyázat**

- Ez a rövid szerelési útmutató nem helyettesíti a részletes használati utasítást, melyet kérni lehet a gyártótól.
- Csak szakképzett személyzetnek szabad az emelőhajtást karbantartási és javít8si munkák előtt DIN VDE szerint szabaddá kapcsolni.

**I. Szerelés**

- Dugótárcsát (314) lehúzni
- Csapszegeket (315) a kuplungdarabból (3) kihúzni
- lapos hatlapú anyákat M10 / M14 (451) kulcsnyílás 17 / 22 rácsavarni a szeleporsóra (18)
- Kuplungdarabot (3) rácsavarni a szeleporsóra (18)
- Szeleporsót (18) kontrázni lapos hatlapú anyával (451)
- Tartógerendát (2) a szelepnyakra (19) tenni
- Ⓐ Tartógerendát (2) ráerősíteni csavarokkal (428) kulcsnyílás 13 és biztosítótárcsákkal (308) a szelepnyakra (19)
- Ⓑ Tartógerendát (2) megerősíteni hatlapú anyákkal (459) kulcsnyílás 50 / 60
- Hajtást távolságoszlopokkal a tartógerendára (2) helyezni
- Hajtást megerősíteni biztosítótárcsákkal (312) és hatlapú anyákkal (452)
- Orsóanyát (5) kézi kerék (36) segítségével magasságilag úgy megváltoztatni, hogy a csapszeg (315) újra szerelhető legyen
- Dugótárcsát (314) rádugni!

**II. Beépítési helyzet**

**III. Csere Ⓒautomatikus és Ⓓkézi üzem között**

**IV. Kapcsolóterv**

**V. Inicializálás**

- Ellátó feszültségnek hozzákapcsolva kell lenni
- Az emelőhajtás automatikusan elindul az alsó referenspontba ✠
- Inicializáló billentyűt (118) legalább 1 másodpercig nyomni

## Műszaki adatok

| Típus | MC.../24 | MC.../230 |
|---|---|---|
| Tápfeszültség | 24 V AC ± 10%<br>24 V DC ± 10%<br>csak egyenirányított váltakozó feszültséggel | 115 V AC ± 10%<br>230 V AC + 6% -10% |
| Frekvencia | 50/60 Hz ± 5% | 50/60 Hz ± 5% |
| Környezethő mérséklet / üzemmód | MC163:<br>0-tól +60 °C-ig / S3 - 50 % ED<br>MC250/MC253/MC500/MC503:<br>-10-tól +60 °C-ig / S3 - 50 % ED<br>MC403/MC1000/MC1003:<br>-10-tól +60 °C-ig / S3 - 30 % ED<br>MC1503:<br>-10-től +50 °C-ig / S3 - 30 % ED | |
| Védőosztály | IP 54 | IP 54 |

## Кратка инструкция за монтаж

**Опасност**

- Тази кратка инструкция за монтаж не заменя подробната инструкцияза обслужване, която може да бъде поискана от производителя.
- Само квалифициран персонал има правото да изключва ходовото задвижванепреди дейности по поддръжката или текущите ремонти съгл. DIN VDE.

**I. Монтаж**

- Затегнете пъхащата се шайба (314)
- Развийте болта (315) от съединителния елемент (3)
- Плоската шестостенна гайка M10 / M14 (451) завъртете с гаечен ключ с размер17 / 22 на шпиндела на клапана (18)
- Завъртете съединителния елемент (3) на шпиндела на клапана (18)
- Контрирайте шпиндела на вентила (18) с плоска шестостенна гайка (451)
- Поставете траверсата (2) на шийката на клапана (19).
- Ⓐ Закрепете траверсата (2) с винтове (428) с гаечен ключ с размер 13 и осигурителни шайби (308) на шийката на клапана (19)
- Ⓑ Закрепете траверсата (2) с шестостенната гайка (459) с гаечен ключ с размер 50 / 60
- Поставете на траверсата задвижване с дистанционни колони (2)
- Закрепете задвижването с осигурителни шайби (312) и шестостенни гайки (452)
- Регулирайте шпинделовата гайка (5) с помощта на ръчното колело (36) такана височина, че болтът (315) да може отново да бъде монтиран
- Поставете пъхащата се шайба (314)!

**II. Монтажни положения**

**III. Смяна между Ⓒавтоматичен и Ⓓръчен режим на работа**

**IV. Електрическа схема**

**V. Инициализиране**

- Трябва да има налично захранващо напрежение
- Ходовото задвижване се придвижва автоматично до долната референтна точка ✠
- Натиснете бутона за инициализиране (118) за минимум 1 секунда

## Технически данни

| Тип | MC.../24 | MC.../230 |
|---|---|---|
| Захранващо напрежение | 24 V AC ± 10%<br>24 V DC ± 10%<br>само с изправено променливо напрежение | 115 V AC ± 10%<br>230 V AC + 6% -10% |
| Честота | 50/60 Hz ± 5% | 50/60 Hz ± 5% |
| Околна температура / Режим на работа | MC163:<br>0 до +60°C / S3 - 50 % ED<br>MC250/MC253/MC500/MC503:<br>-10 до +60°C / S3 - 50 % ED<br>MC403/MC1000/MC1003:<br>-10 до +60°C / S3 - 30 % ED<br>MC1503:<br>-10 до +50°C / S3 - 30 % ED | |
| Защитен клас | IP 54 | IP 54 |

## Instrucțiuni de montaj succinte

**Pericol**

- Aceste instrucþiuni succinte de montaj nu înlocuiesc instrucþiunile de exploatare detailate, care se pot solicita de la producãtor.
- Numai un personal calificat poate deconecta sistemul de acþionare de ridicare, înainte de lucrările de întreþinere sau de reparaþii, conform normelor DIN VDE.

**I. Montajul**

- Se extrage şaiba (314)
- Se extrage bolțul (315) din elementul de cuplare (3)
- Piulița hexagonală plană M10 / M14 (451), cu deschidere cheie de 17 / 22, se înşurubează pe tija filetată a ventilului (18)
- Elementul de cuplare (3) se înşurubează pe tija filetată a ventilului (18)
- Tija filetată a ventilului (18) se asigură cu piulița hexagonală (451)
- Traversa (2) se amplasează pe gâtul ventilului (19)
- Ⓐ Traversa (2), cu şuruburile (428) cu deschidere cheie de 13 şi şaibele de siguranță (308), se fixează pe gâtul ventilului (19)
- Ⓑ Traversa (2) se fixează cu piulița hexagonală (459), cu deschidere cheie de 50 / 60
- Sistemul de acționare cu coloanele de distanțare se amplasează pe traversa (2)
- Sistemul de acționare se fixează cu şaibele de siguranță (312) şi piulițele hexagonale (452)
- Piulița fusiformă (5) se deplasează pe înălțime, cu ajutorul roții manuale (36), astfel încât bolțul (315) să poată fi montat din nou
- Se amplasează şaiba (314)!

**II. Poziția de montaj**

**III. Schimbare între Ⓒregim de lucru automat şi Ⓓregim de lucru manual**

**IV. Schemă**

**V. Inițializare**

- Trebuie să existe tensiune de alimentare
- Sistemul de acționare de ridicare se deplasează automat la punctul de referință inferior ✠
- Butonul de inițializare (118) se apasă, cel puțin timp de 1 secundă

## Date tehnice

| Tip | MC.../24 | MC.../230 |
|---|---|---|
| Tensiune de alimentare | 24 V CA ± 10%<br>24 V CC ± 10%<br>numai cu tensiune alternativă redresată | 115 V CA ± 10%<br>230 V CA + 6% -10% |
| Frecvență | 50/60 Hz ± 5% | 50/60 Hz ± 5% |
| Temperatura mediului ambiant / Regim de lucru | MC163:<br>0 până la +60°C / S3 - 50 % ED<br>MC250/MC253/MC500/MC503:<br>-10 până la +60°C / S3 - 50 % ED<br>MC403/MC1000/MC1003:<br>-10 până la +60°C / S3 - 30 % ED<br>MC1503:<br>-10 până la +50°C / S3 - 30 % ED | |
| Clasa de protecție | IP 54 | IP 54 |