KTM 512 DN 100 LF ANSI150

IMI TA

KTM 512 DN 100 LF
Position - Einstellung

	0,0	1,0	2,0	3,0	4,0	5,0	6,0	7,0	8,0	9,0
,0	0,00	4,93	7,71	10,74	17,96	31,30	49,09	68,33	86,47	102,2
,1	0,49	5,21	8,01	11,47	19,30	33,08	51,02	70,15	88,05	103,9
,2	0,99	5,49	8,31	12,19	20,63	34,86	52,94	71,96	89,62	105,5
,3	1,48	5,76	8,62	12,91	21,97	36,64	54,86	73,77	91,20	107,2
,4	1,97	6,04	8,92	13,63	23,30	38,42	56,79	75,59	92,78	108,8
,5	2,47	6,32	9,22	14,35	24,63	40,20	58,71	77,40	94,35	110,4
,6	2,96	6,60	9,53	15,08	25,97	41,98	60,64	79,22	95,93	112,1
,7	3,45	6,87	9,83	15,80	27,30	43,76	62,56	81,03	97,51	113,7
,8	3,94	7,15	10,14	16,52	28,64	45,53	64,48	82,84	99,08	115,4
,9	4,44	7,43	10,44	17,24	29,97	47,31	66,41	84,66	100,7	117,0

Flow - Volumenstrom (gal/min)

p_1=58 psi p_2=43.5 psi Δp=14.5 psi

Δp < >> 14.5 psi ⇒ Flow = ≈

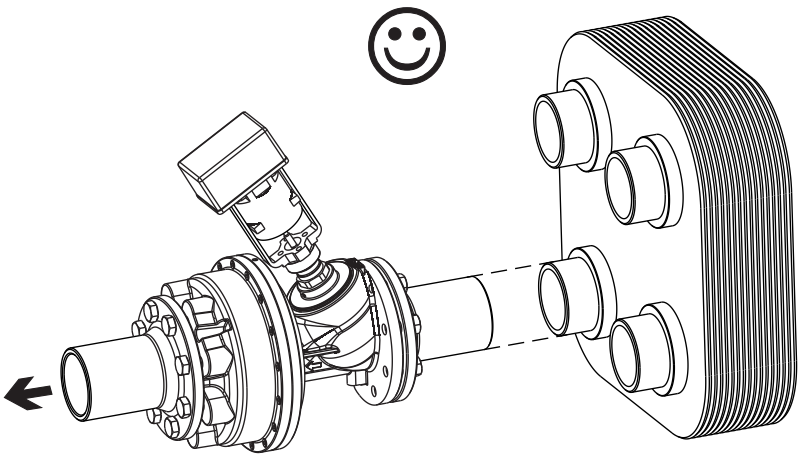

1

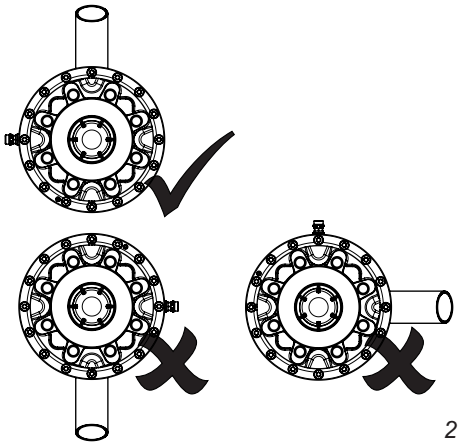

2

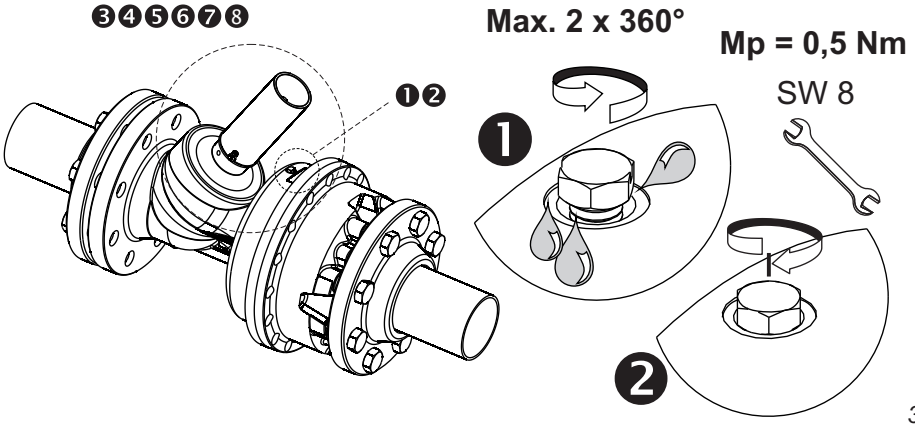

3

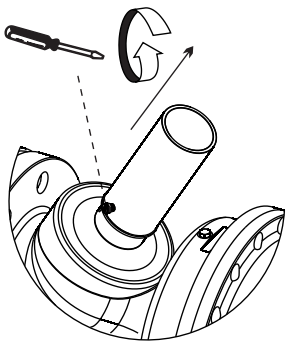

❸ 4

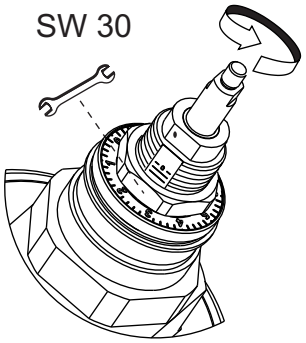

❹ 5

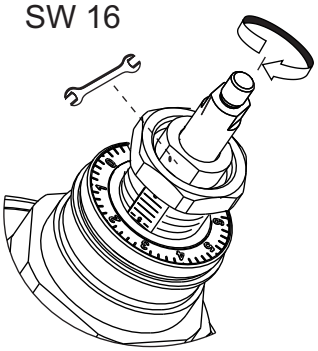

❺ 6

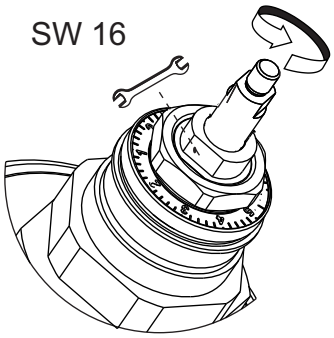

❻ 7

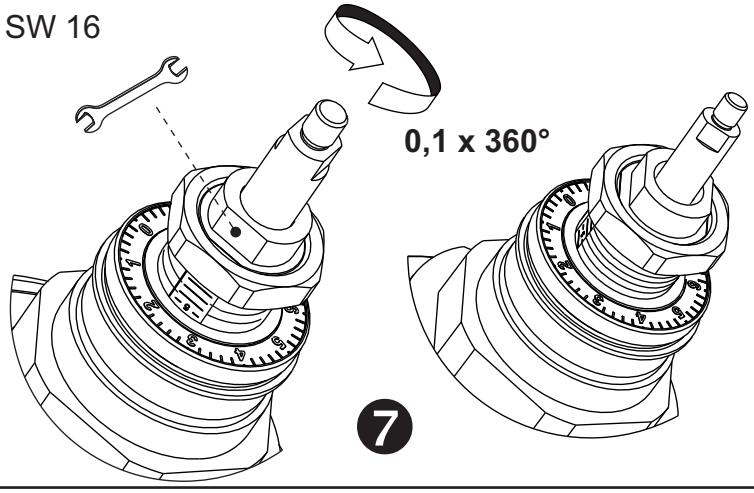

❼ 8

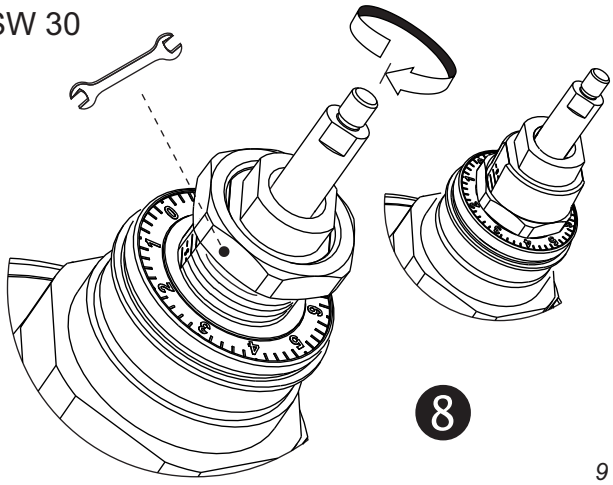

❽ 9

14686 - Navodilo (smeško) KTM 512 DN 100 LF ANSI150 by Alen Jerman 08.08.2016 - Rev. A Approved by:

\\Server\3. Razvoj\DESIGN\URADNO\OBDELAVA\299

KTM 512 DN 100 NF ANSI150

IMI TA

KTM 512 DN 100 NF
Position - Einstellung

	0,0	1,0	2,0	3,0	4,0	5,0	6,0	7,0	8,0	9,0
,0	0,00	7,62	11,14	15,76	27,43	47,86	74,76	104,88	134,33	158,15
,1	0,76	7,97	11,60	16,93	29,47	50,55	77,77	107,82	136,71	160,74
,2	1,52	8,32	12,06	18,10	31,52	53,24	80,78	110,77	139,10	163,34
,3	2,29	8,67	12,53	19,26	33,56	55,93	83,80	113,71	141,48	165,93
,4	3,05	9,03	12,99	20,43	35,60	58,62	86,81	116,66	143,86	168,52
,5	3,81	9,38	13,45	21,60	37,64	61,31	89,82	119,60	146,24	171,12
,6	4,57	9,73	13,91	22,76	39,69	64,00	92,83	122,55	148,62	173,71
,7	5,33	10,08	14,38	23,93	41,73	66,69	95,84	125,49	151,01	176,30
,8	6,09	10,43	14,84	25,10	43,77	69,38	98,85	128,44	153,39	178,90
,9	6,86	10,79	15,30	26,26	45,82	72,07	101,86	131,39	155,77	181,49

Flow - Volumenstrom (gal/min)

p_1=58 psi p_2=43.5 psi Δp=14.5 psi

Δp < >> 14.5 psi ⇒ Flow = ≈

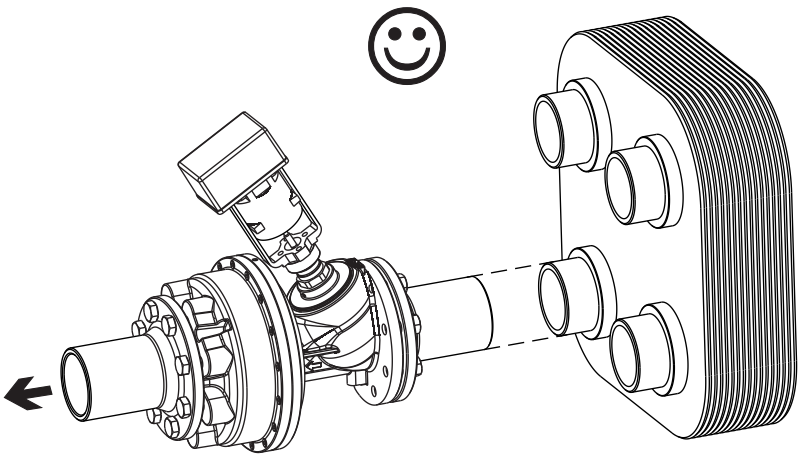

1

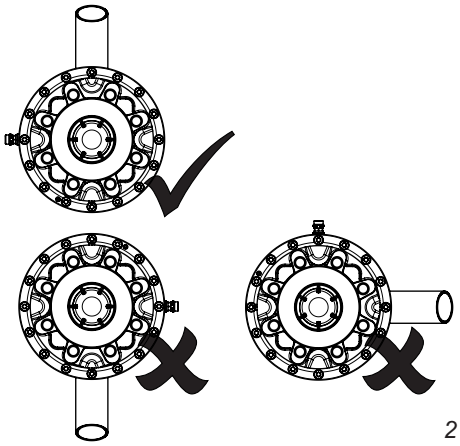

2

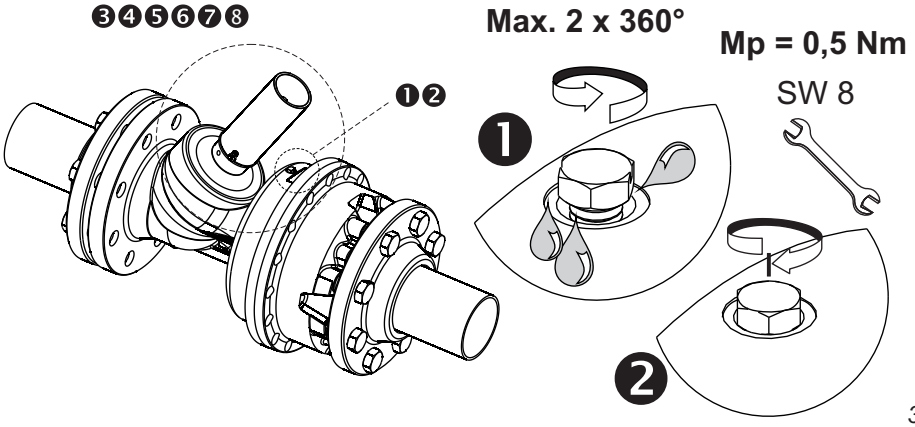

3

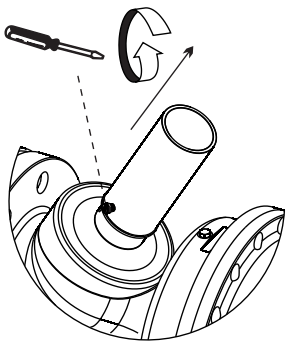

❸ 4

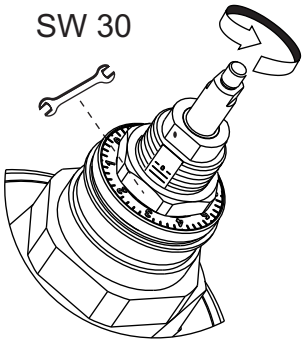

❹ 5

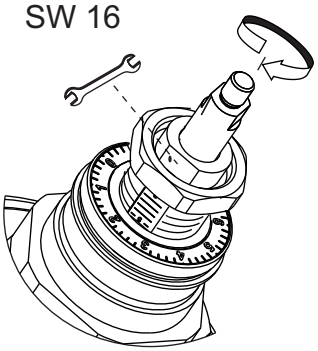

❺ 6

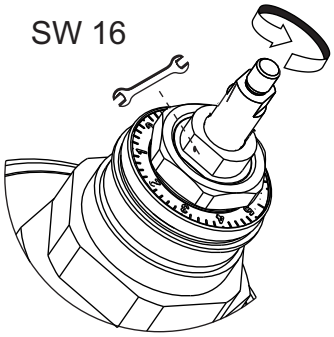

❻ 7

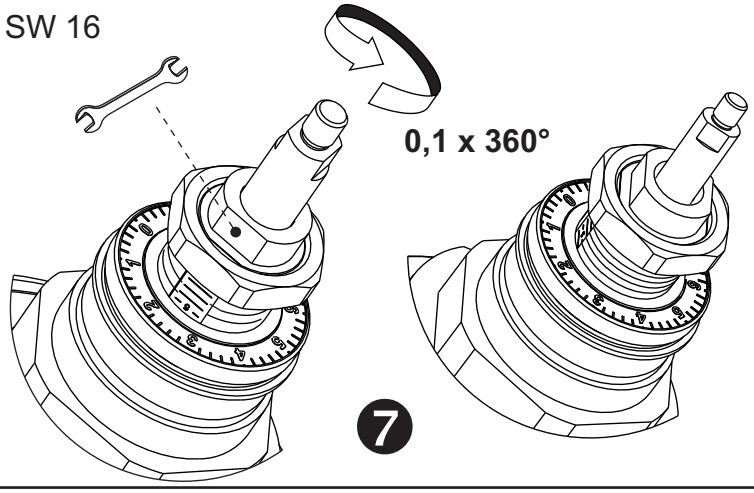

❼ 8

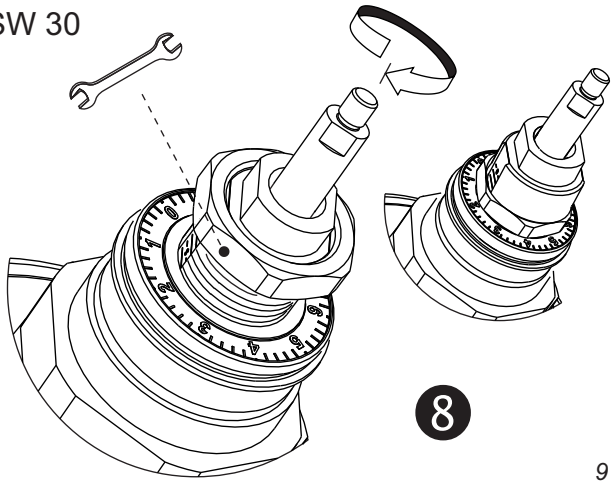

❽ 9

14687 - Navodilo (smeško) KTM 512 DN 100 NF ANSI150 by Alen Jerman 05.08.2016 - Rev. A Approved by:

\\Server\3. Razvoj\DESIGN\URADNO\OBDELAVA\299

KTM 512 DN 100 HF ANSI150

IMI TA

KTM 512 DN 100 HF
Position - Einstellung

	0,0	1,0	2,0	3,0	4,0	5,0	6,0	7,0	8,0	9,0
,0	0,00	9,47	14,05	19,64	34,34	59,83	92,86	130,15	165,86	197,12
,1	0,95	9,92	14,60	21,11	36,89	63,14	96,59	133,72	168,98	199,98
,2	1,89	10,38	15,16	22,58	39,44	66,44	100,31	137,29	172,11	202,85
,3	2,84	10,84	15,72	24,05	41,99	69,74	104,04	140,86	175,23	205,72
,4	3,79	11,30	16,28	25,52	44,54	73,04	107,77	144,43	178,36	208,58
,5	4,73	11,76	16,84	26,99	47,09	76,35	111,50	148,00	181,49	211,45
,6	5,68	12,21	17,40	28,46	49,64	79,65	115,23	151,57	184,61	214,31
,7	6,63	12,67	17,96	29,93	52,19	82,95	118,96	155,14	187,74	217,18
,8	7,57	13,13	18,52	31,40	54,74	86,25	122,69	158,71	190,86	220,05
,9	8,52	13,59	19,08	32,87	57,29	89,55	126,42	162,29	193,99	222,91

Flow - Volumenstrom (gal/min)

p_1=58 psi p_2=43.5 psi Δp=14.5 psi

Δp < >> 14.5 psi ⇒ Flow = ≈

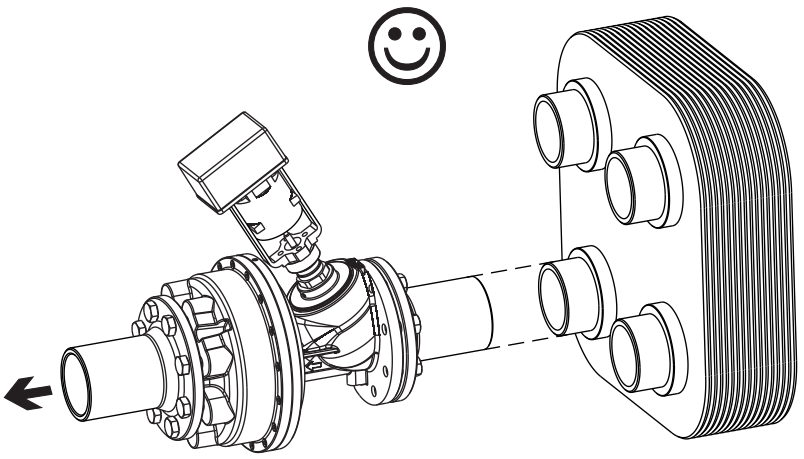

1

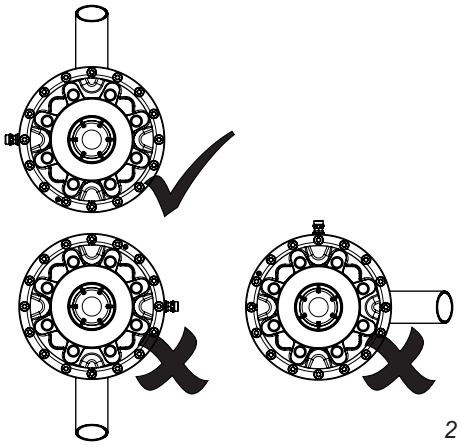

2

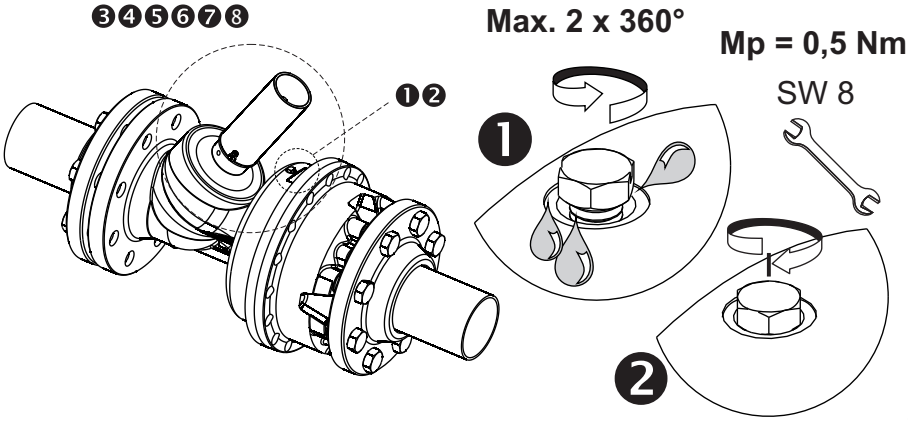

3

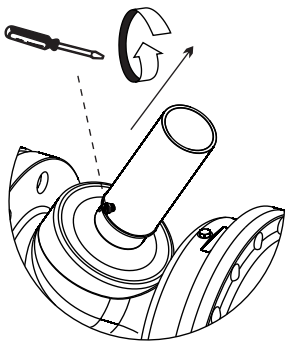

❸ 4

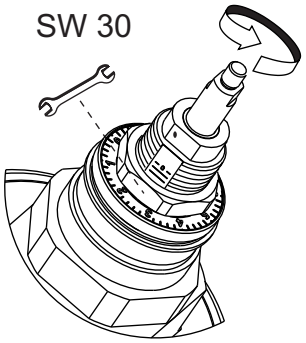

❹ 5

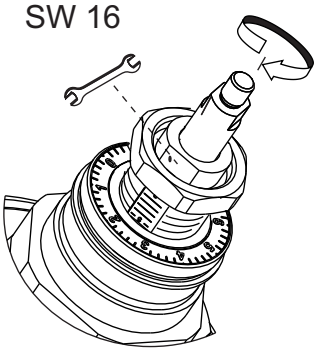

❺ 6

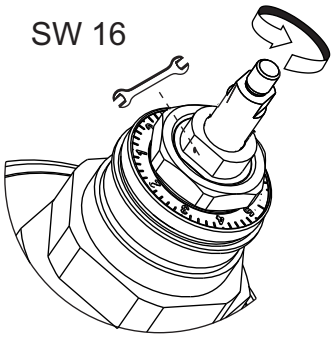

❻ 7

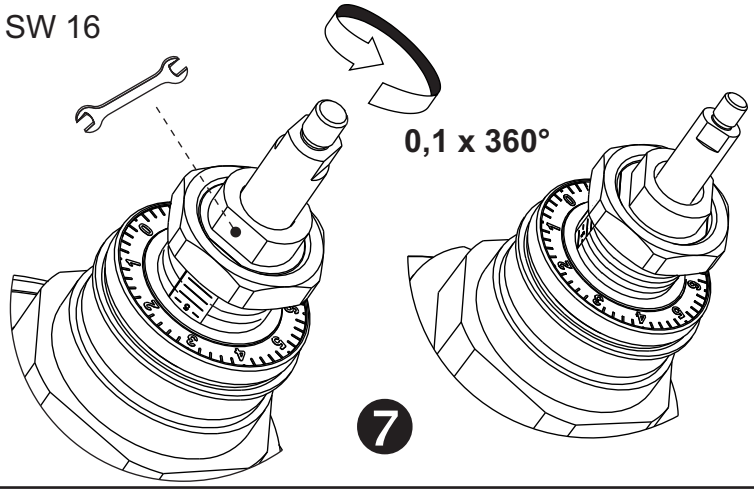

❼ 8

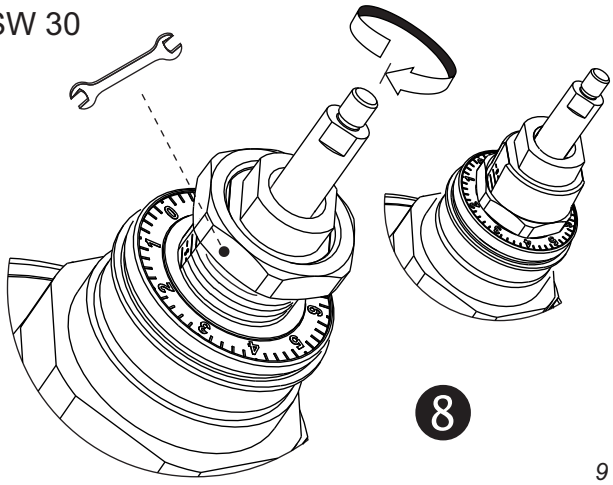

❽ 9

14678 - Navodilo (smeško) KTM 512 DN 100 HF ANSI150 by Alen Jerman 05.08.2016 - Rev. A Approved by:

\\Server\3. Razvoj\DESIGN\URADNO\OBDELAVA\299

KTM 512 - START-UP PROCEDURE

IMI TA

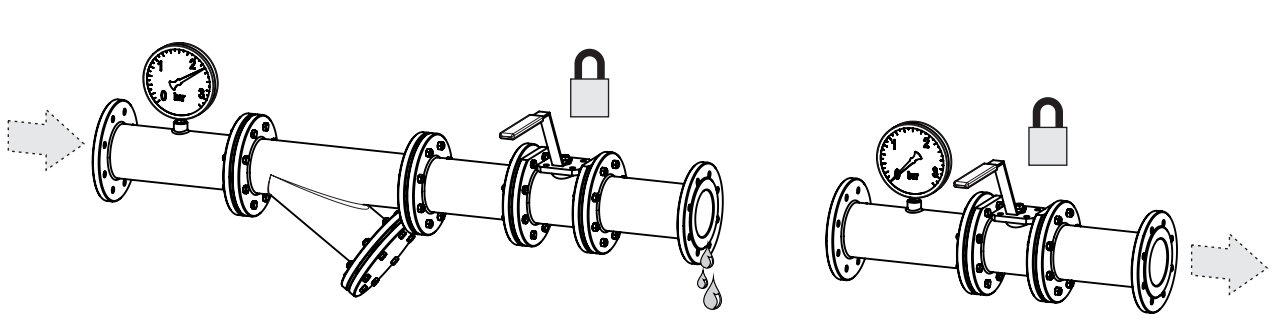

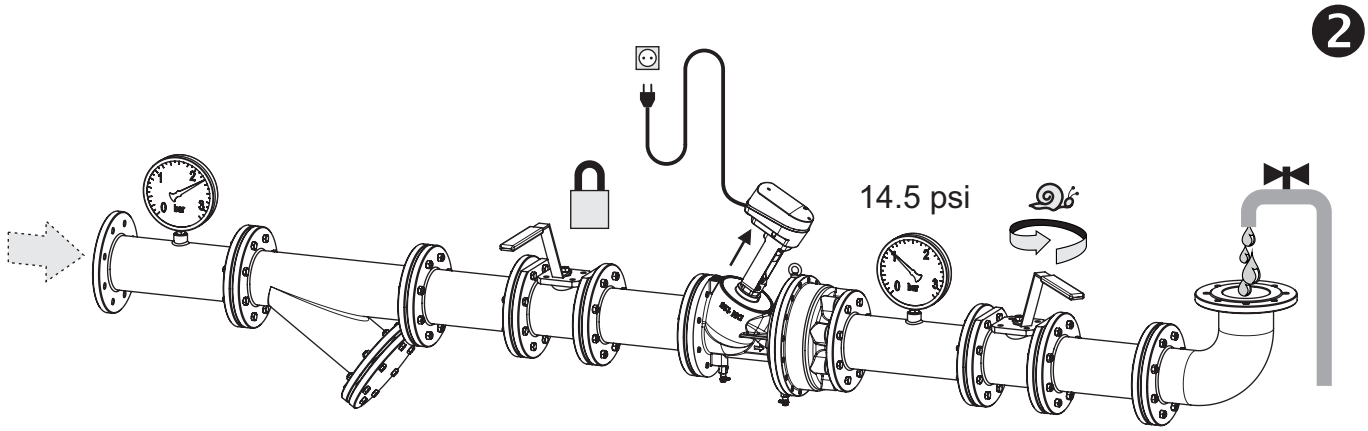

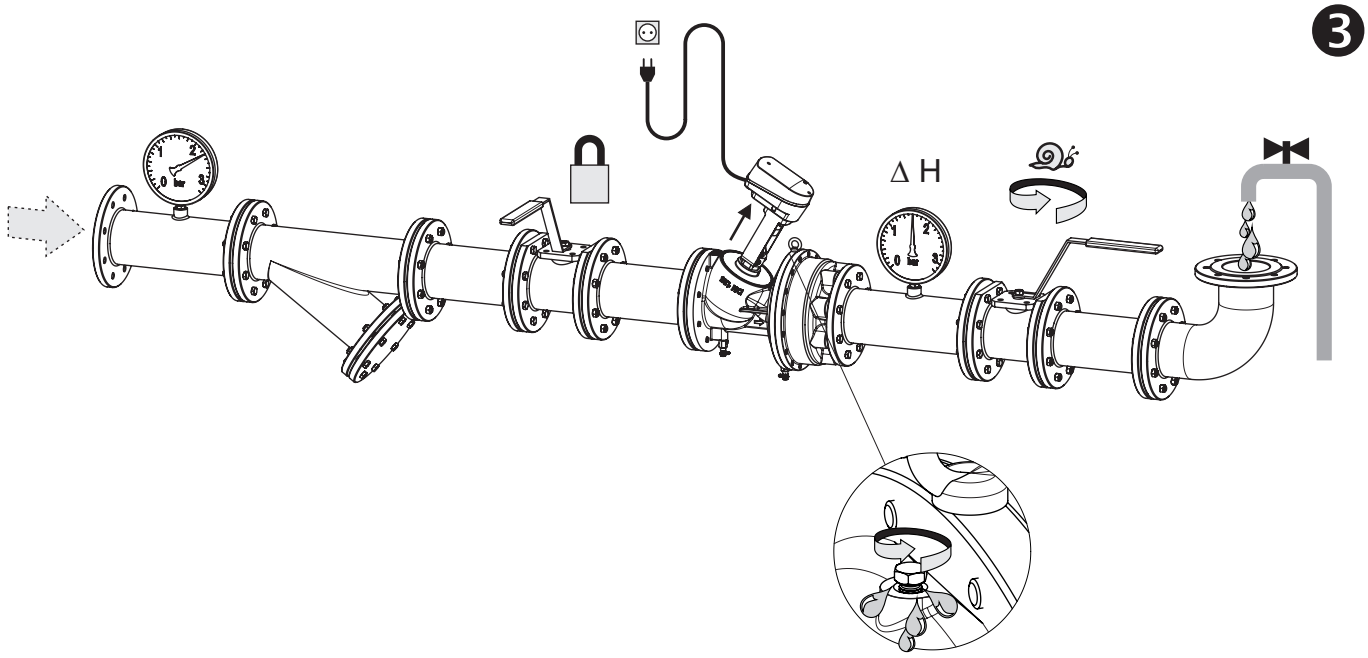

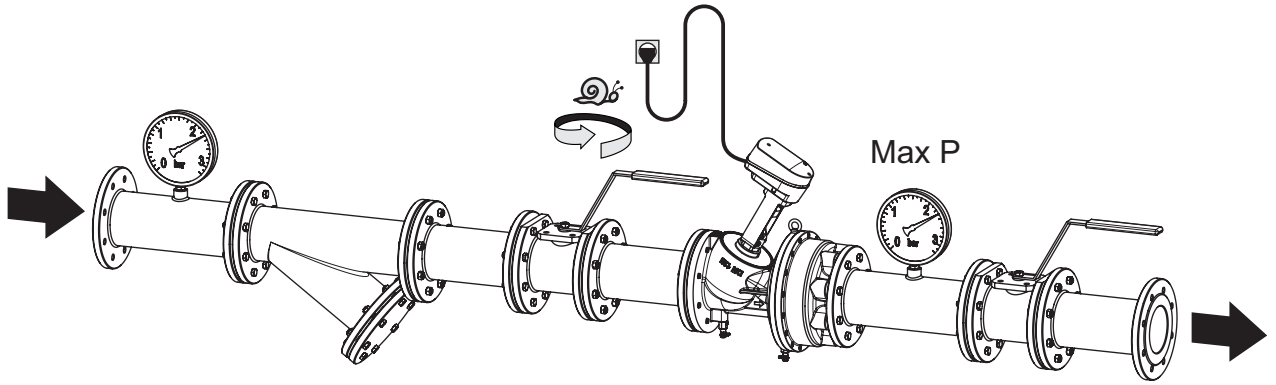

\\Server\3. Razvoj\DESIGN\URADNO\OBDELAVA\299